FICHA TÉCNICA

SET DE SALA PAÚPA (4 piezas)

CARACTERÍSTICAS DEL PRODUCTO

- Estructura en madera Acacia. Se debe hacer hidratación a la madera mensualmente.
- Tejido en mimbre sintetico.
- Tela sunfiber 90% impermeable.
- Espuma de rápido secado y alta densidad.
- Superficie de la mesa en tejido de fibra termoplastica y vidrio.
- Único color disponible
- No es apto para intemperie.
- Garantía de 12 meses.

Detalle de estructura

Tela color gris claro

Mesa de centro

Medidas Generales

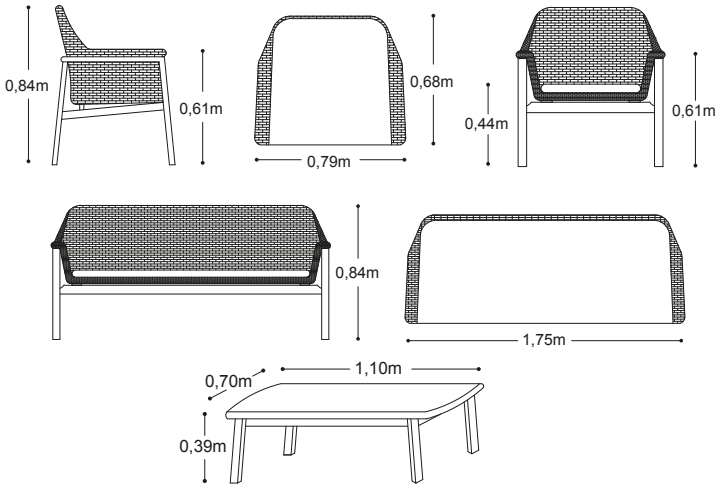

Mantenimiento Preventivo

Su superficie en madera Teca, se debe hacer mantenimiento periódico según la intensidad solar a la que estará expuesta.

Mensualmente se debe aplicar aceite o Barniz Nogal Profilan, para proteger el material.

Área mínima

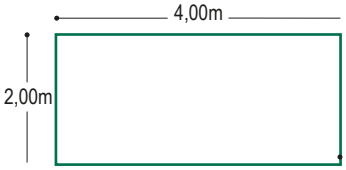

SOLATTU®
·Mobiliario de Exterior·
www.solattu.com

Pentagrama
Persianas que van con tu estilo