FICHA TÉCNICA MESA LUNA (1 pieza)

CARACTERÍSTICAS DEL PRODUCTO

- Estructura general en resina duradera a la intemperie.
- El tubo y las patas se ensamblan a presión.
- Cuenta con protección a los rayos UV.
- Disponible en color taupe y white.
- No cuenta con orificio central para sombrilla.
- No disponible sin orificios en el tablero.
- Apta para intemperie.
- Garantía de 12 meses.

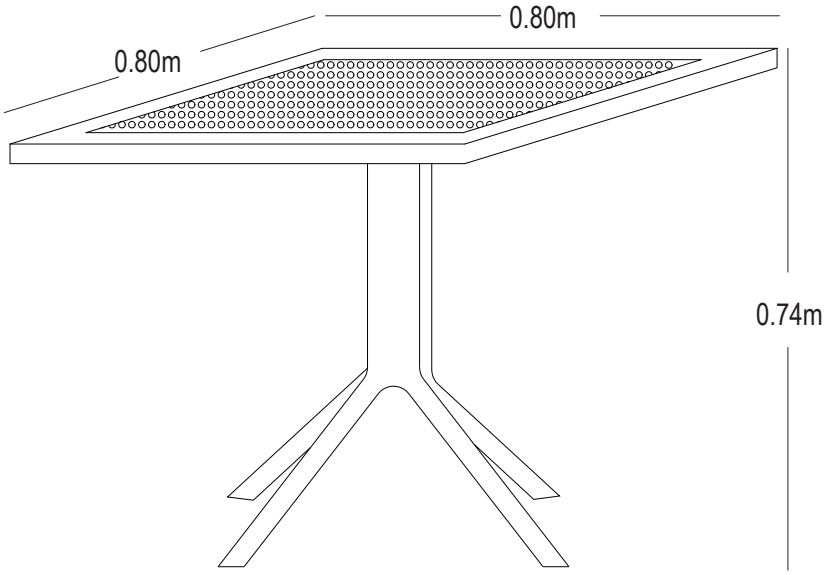

SOLATTU® ·Mobiliario de Exterior·

Pentagrama®